TEST PCF8574A READ INPUTS BY INTERRUPTS

AMICUS BOARD PIC18F25K20

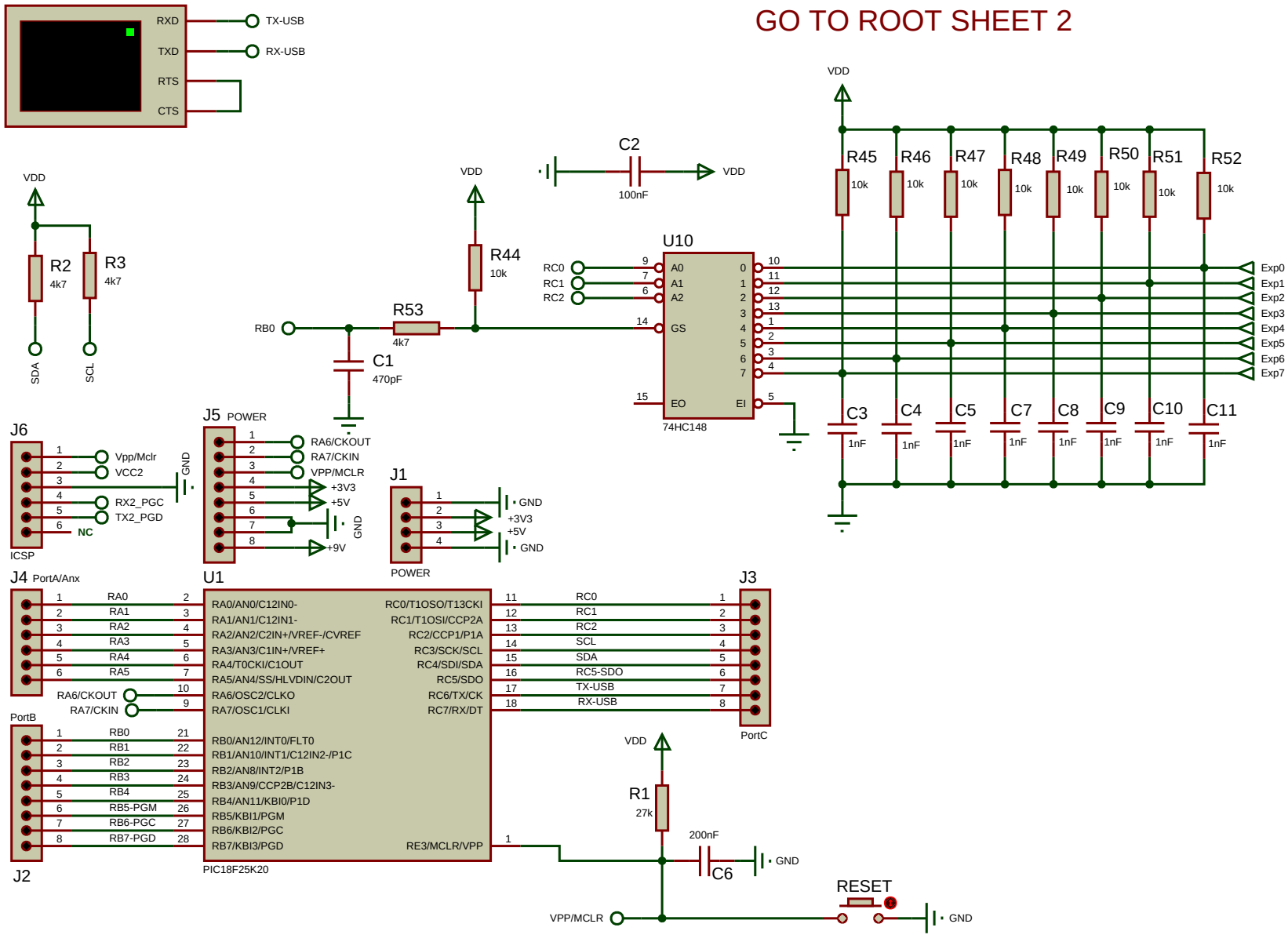

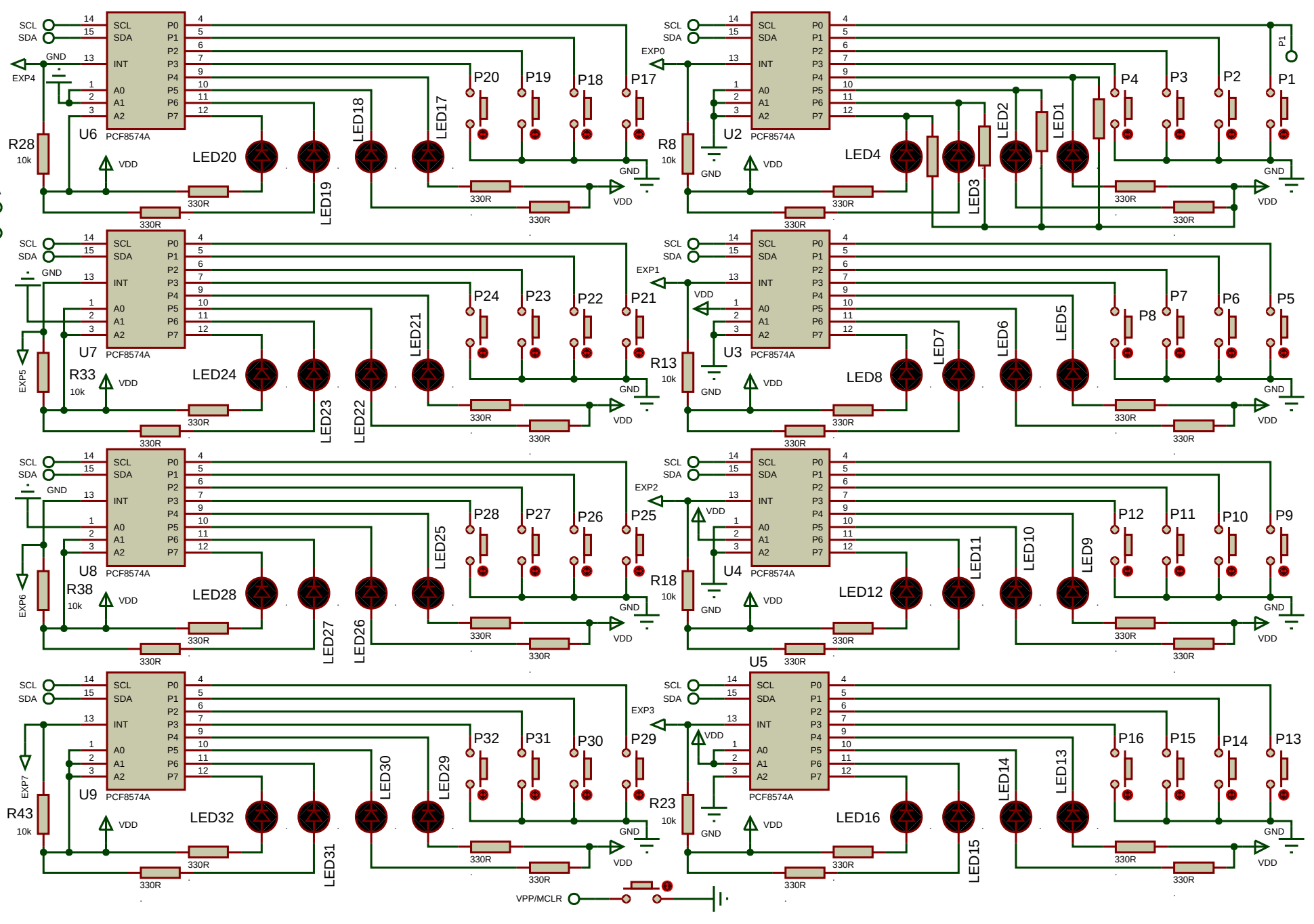
U6
U2
U7
U3
U8
U4
U9
U5
PCF8574A
SCL
SDA
INT
A0
A1
A2
P0
P1
P2
P3
P4
P5
P6
P7
GND
VDD
EXP0
EXP1
EXP2
EXP3
EXP4
EXP5
EXP6
EXP7
R28
R8
R33
R13
R38
R18
R43
R23
10k
330R
LED1
LED2
LED3
LED4
LED5
LED6
LED7
LED8
LED9
LED10
LED11
LED12
LED13
LED14
LED15
LED16
LED17
LED18
LED19
LED20
LED21
LED22
LED23
LED24
LED25
LED26
LED27
LED28
LED29
LED30
LED31
LED32
P1
P2
P3
P4
P5
P6
P7
P8
P9
P10
P11
P12
P13
P14
P15
P16
P17
P18
P19
P20
P21
P22
P23
P24
P25
P26
P27
P28
P29
P30
P31
P32
VPP/MCLR